Montážní návod

(Montážny návod, Fitting instruction, Montageanleitumg, Instruzioni di montaggio, Monteringshandledning, Asennusohje, Instruction de montage, Montegehandleiding, Инструкция по установке)

Tažné zařízení

Renault Captur 12/2019->

Ťažné zariadenie
Towbars
Trekhaak
Anhängerkupplung de
Dispositif d'attelage
Equipo de remolque
Sprzęt holowniczy
Hinauslaitteet
Буксирное оборудование

výrobce / dodavatel

SVC Group s.r.o.

Odkaz na produkt:
https://www.svcgroup.cz/tazne-zarizeni-srouby-pevny-skoda-rapid-monte-carlo-10-2012-2018-p7283-v960

www.svcgroup.cz

2016 | 25 let

TAŽNÁ ZAŘÍZENÍ SVC GROUP ORIGINAL

Servis Výtver Centrum

www.svcgroup.cz

DE - Anhängevorrichtungen / **FR** - Attelages / **SPA** - Ganchos / **HUN** – Vonohorgok
RUS/FIN/LIT - Фаркопы / **RO** - Cârlig de remorcare

TYP **VTZ 001-499** **VTZ 002-499** **VTZ 003-499**

SVC GROUP. s.r.o
Průmyslová zona 179
547 01 Náchod
Česká Republika

RENAULT CAPTUR 12/2019 ->

Typ - BMU

1->2,0 h

2->2,5 h

Manuál o 21 stránkách

FWD/2WD x –

AWD/4WD x

Adblue

Hybrid

BEZ VÝŘEZU

Výřez nárazníku NE kryt pod vozem ANO

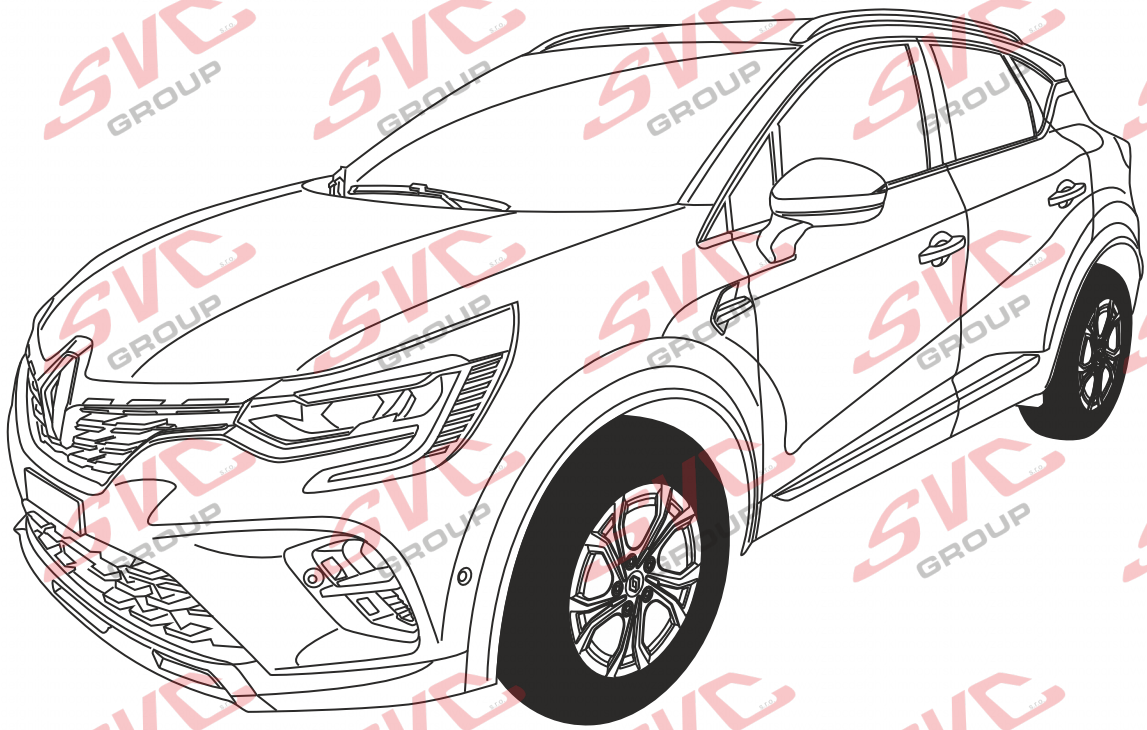

QR kódem stáhnete rozšířeny montážní návod

CZ	Pro podrobné montážní instrukce a podmínky výrobku si naskenujte QR kód
SK	Pre podrobné montážne pokyny a podmienky produktu si môžete skenovať QR kód
GB	For detailed installation instructions and product conditions, scan the QR code
DE	Scannen Sie den QR-Code, um detaillierte Installationsanweisungen und Produktbedingungen zu erhalten
FR	Pour des instructions d'installation détaillées et les conditions du produit, scannez le code QR
ITA	Per istruzioni di installazione dettagliate e condizioni del prodotto, eseguire la scansione del codice QR
PL	Aby uzyskać szczegółowe instrukcje dotyczące instalacji i warunki produktu, zeskanuj kod QR
SP	Para obtener instrucciones detalladas de instalación y condiciones del producto, escanee el código QR
NL	Voor gedetailleerde installatie-instructies en productvoorwaarden, scan de QR-code
FIN	Tarkemmat asennusohjeet ja tuotteen ehdot on tarkistettava QR-koodilla
HU	A részletes telepítési utasítások és a termék feltételei között olvassa el a QR kódot
SLO	Za podrobna navodila za namestitev in pogoje izdelka skenirajte kodo QR
RU	Подробные инструкции по установке и условиям продукта отсканируйте QR-код.

SVC GROUP ©-11/19

e-mail: scv@scvgroup.cz Tel.:+420 491421021 +420 491421022 mob.: +420 603360607

RENAULT CAPTUR r.v. 12/2019 ->

55R 01-0493

1 700/100 D=8.83

11/6004

VTZ 001-499	17,50 kg	A-499-2020	
VTZ 002-499	18,30 kg	A-499-2020	
VTZ 003-499	20,60 kg	AV-499-2020	

1,5->2,0 h

2->2,5 h

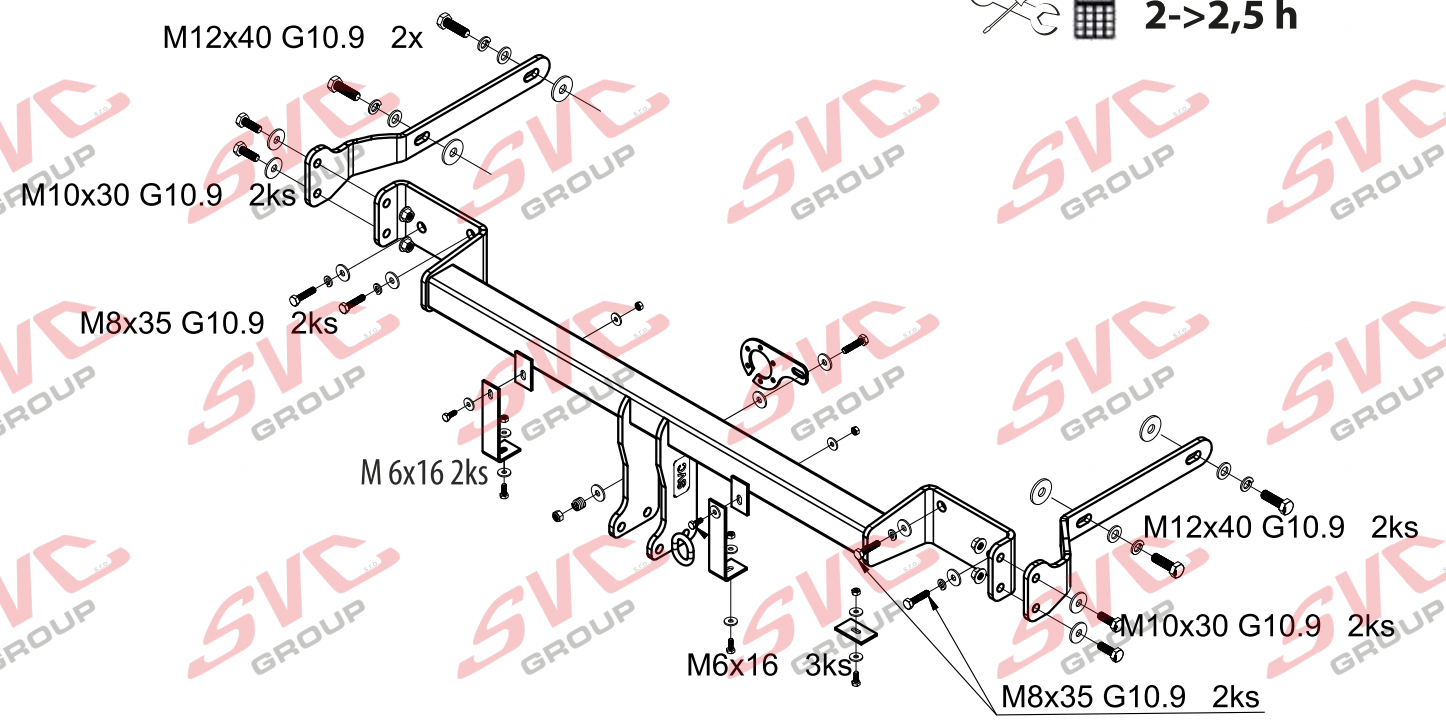

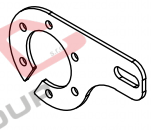

Krátké

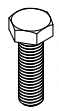

M12x40 G10.9	4ks
M10x30 G10.9	4ks
M8x35 G10.9	4ks
M6x16	5ks

Ø12	4ks
Ø8	4ks

Ø12	4ks

Ø12	4ks
Ø10	4ks
Ø8	4ks
Ø6	10ks

M6	5ks

M10	4ks

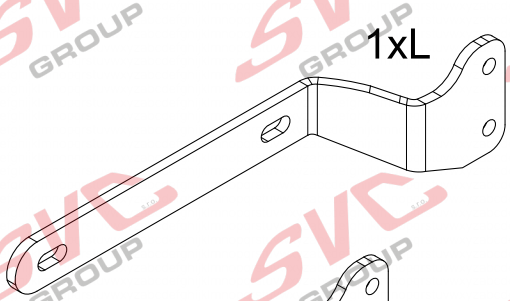

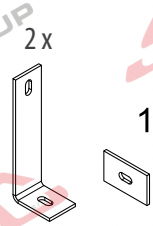

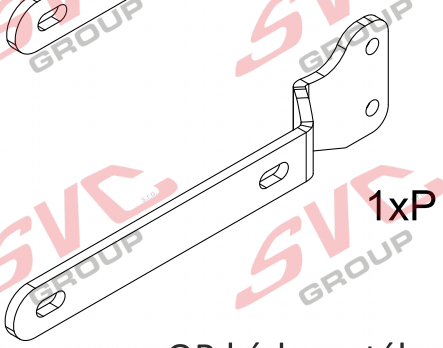

QR kódem stáhnete rozšířeny montážní návod

RENAULT CAPTUR r.v. 12/2019 ->

100	1 700	D=	8.83
kg	kg		kN

VTZ 001-499

VTZ 002-499

VTZ 003-499

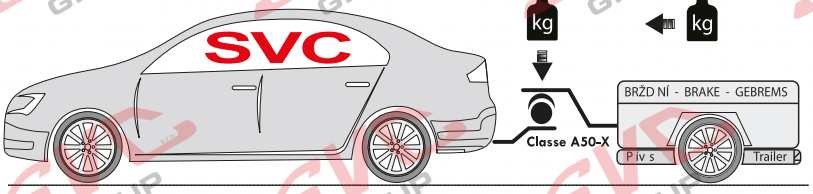

QR kódem stáhnete rozšířeny montážní návod

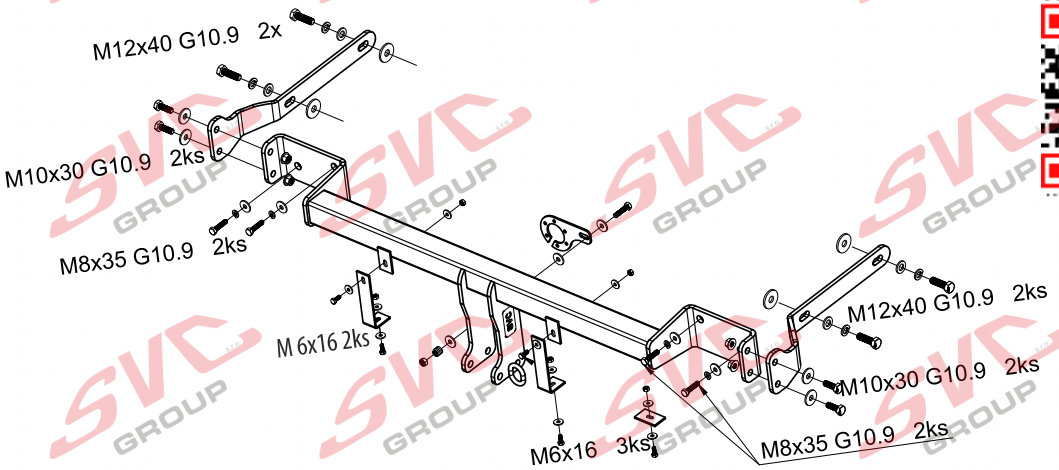

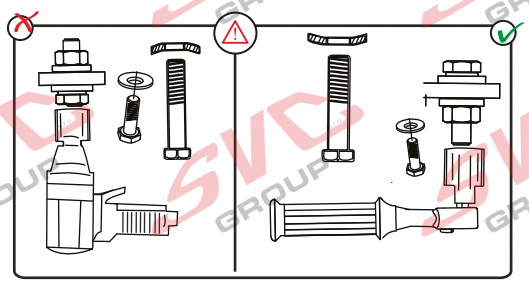

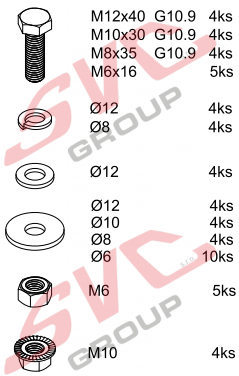

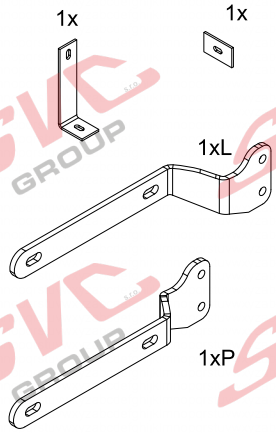

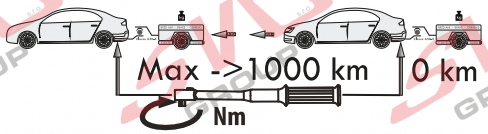

Pevnost	8,8	10,9	12,9
M6	9,7	14,3	16,1
M8	24,5	35,9	42,0
M10	48,4	71,0	83,0
M12	84,0	123,0	144,0
M14	133,0	196,0	229,0
M16	137,0	307,0	359,0

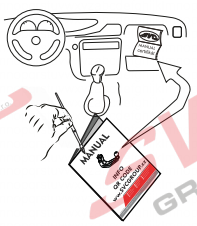

Homologace EHK 55-R 55R 01-0493

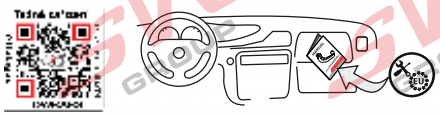

- CZ Informace k provozu / homologaci
- SK Informácie na prevádzku / homologáciu
- EN Operating / homologation information
- DE Betriebs- / Zulassungsinformationen
- HU Üzemeltetési / homologációs információk
- FR Informations d'exploitation / homologatio
- IT Informazioni sull'operazione / omologazio
- NL Monteringsanvisningar
- ES Instrucciones de montaje
- FIN Montage-instructie
- SV Asennusohjeet
- NOR Drifts- / homologasjonsinformasjon
- PL Informacje dotyczące pracy / homologacji
- RU Информация о работе / омологации

SVC GROUP s.r.o. Průmyslová zóna - 179 547 01 Náchod-ČR www.svcgroup.cz e-mail: svc@svcgroup.cz Tel.:+420 491421021 +420 491421022 mob.: +420 603360607

QR kódem si stáhnete si rozšířeny montážní návod / Mit QR-Code können Sie die erweiterte Montageanleitung herunterladen

SVC GROUP ©- 05/19

CZ Montážní návod

Pro podrobné montážní instrukce a podmínky výrobku si naskenujte QR kód

1. Odmontujete zadní světla, zadní nárazník, plastovou výztuhu a spodní plastový kryt podvozku. Odlepte krytky montážních bodů z nosníků.
2. K zadnímu čelu přichyťte místo výztuhy hlavní nosník tažného zařízení 4 šrouby M8x35 (10.9). Nedotahujte! Poté k nosníkům přichyťte pravý a levý bok tažného zařízení 4 šrouby M12x40 (10.9). Velkoplošnými podložkami podložte tyto boky.
3. Spojte hlavní nosník tažného zařízení s boky 4 šrouby M10x30(10.9). Tažné zařízení vyrovnejte a dotáhněte dle utahovacích momentů. Namontujte držáky nárazníků k tažnému zařízení šrouby M6x16 s velkoplošnými podložkami
4. Zhotovte výřez do spodního plastového krytu dle označení uvnitř plastu. Poté namontujte všechny díly odmontované v bodě č.1. čtvercovou podložku použijte ke spojení plastového krytu s nárazníkem na pravé straně.

EN Installation instructions

For detailed installation instructions and product conditions, scan the QR code

1. Remove rear lights, rear bumper, plastic stiffener and lower plastic cover of the chassis. Peel off the caps from installation points on the beams.
2. Install main beam of the tow bar to the rear face in place of the stiffener; use four M8x35 screws (10.9). Tighten only lightly! Then fix left and right sides of the tow bar to the beams, use four M12x40 (10.9) screws. Put large-area washers under these sides.
3. Connect main beam of the tow bar with the sides; use four M10x30 screws (10.9). Align all the parts of the tow bar and tighten them to prescribed torques. Install the bumper holders to the tow bar; use M6x16 screws with large-area washers
4. Make the cut-out in lower plastic cover as marked inside the plastic. Then reinstall all the parts removed within the step 1. Use the square washer to connect the plastic cover to the bumper on the right side.

SK Montážny návod

Pre podrobné montážne pokyny a podmienky produktu si môžete skenovať QR kód

1. Odmontujte zadní světla, zadní nárazník a jeho plechovou výztuhu. Pozor na odpojení elektrické instalace nárazníku. Odšroubujte spodní šroub plnění nádrže, aby jste se dostali k úchytnému bodu na pravé straně.
2. Do nosníku od zadu vsuňte levý a pravý bok tažného zařízení. Tyto přichyťte 4šrouby M10 x 40 přes velkoplošné podložky. Nedotahujte!
3. K takto připraveným bokům namontujte 4šrouby M10 x 40 hlavní nosník tažného zařízení. Poté tažné zařízení vyrovnejte a vše dotáhněte dle utahovacích momentů.
4. Vraťte a namontujte všechny díly odmontovaná v bodě č.1. Plechová výztuha již nebude zapotřebí. Výztuhu nahrazuje tažné zařízení.

DE Montageanleitung

Scannen Sie den QR-Code, um detaillierte Installationsanweisungen und Produktbedingungen zu erhalten

1. Die Hecklichter, hintere Stoßstange, Kunststoffstrebe und untere Kunststoffabdeckung des Fahrgestells ausbauen. Abdeckungen der Montagepunkte von den Trägern beseitigen.
2. Zur hinteren Stirnwand den Hauptträger der Zugeinrichtung anstelle der Strebe mittels 4 Schrauben M8x35 (10.9) befestigen. Nicht festziehen! Dann die rechte und linke Seite der Zugeinrichtung mittels 4 Schrauben M12x40 (10.9) zu den Trägern befestigen. Diese Seitenteile mit großflächigen Unterlegscheiben unterlegen.
3. Den Hauptträger der Zugeinrichtung mit den Seitenteilen mittels 4 Schrauben M10x30 (10.9) verbinden. Die Zugeinrichtung ausrichten und mit den entsprechenden Anzugsmomenten anziehen. Stoßstangenhalter zur Zugeinrichtung mittels Schrauben M6x16 und großflächiger Unterlegscheiben montieren.
4. Einen Ausschnitt in der unteren Kunststoffabdeckung gemäß der Kennzeichnung im Kunststoffteil herstellen. Dann alle im Punkt Nr. 1 demontierten Teile wieder montieren. Zu Verbindung der Kunststoffabdeckung mit der Stoßstange auf der rechten Seite eine Vierkantunterlegscheibe verwenden.

PL Instrukcja montażu

Aby uzyskać szczegółowe instrukcje instalacji i warunki produktu, zeskanuj kod QR

1. Demontujemy tylne lampy, tylny zderzak, plastikowe wzmocnienie i dolną, plastikową osłonę podwozia. Odklejamy zaślepki punktów montażowych z belek.
2. Do tylnej części samochodu przymocowujemy zamiast wzmocnienia zderzaka główną belkę haka holowniczego za pomocą 4 śrub M8x35 (10.9). Nie dokręcamy do końca! Do tej belki przymocowujemy prawy i lewy bok haka holowniczego za pomocą 4 śrub M12x40 (10.9). Pod boki podkładamy podkładki wielkopowierzchniowe.
3. Główną belkę haka holowniczego łączymy z bokami za pomocą 4 śrub M10x30(10.9). Wyrównujemy części haka holowniczego i dokręcamy je z zachowaniem wymaganych momentów. Wsporniki zderzaka przymocowujemy do haka holowniczego śrubami M6x16 z podkładkami wielkopowierzchniowymi.
4. W dolnej osłonie podwozia wykonujemy wycięcie zgodnie z oznaczeniem na tworzywie sztucznym. Następnie montujemy z powrotem wszystkie części zdemontowane w punkcie nr 1. Kwadratową podkładkę wykorzystujemy do połączenia osłony plastikowej ze zderzakiem z prawej strony.

FR Notice de montage

Pour des instructions d'installation détaillées et les conditions du produit, scannez le code QR

1. Déposer les feux arrière, le pare-chocs arrière, le raidisseur en plastique et le capot inférieur en plastique du châssis. Retirer les caches de points de montage des longerons.
2. À la place du raidisseur, fixer le longeron principal de l'attelage à la face arrière à l'aide des 4 vis M8x35 (10.9). Ne pas serrer ! Fixer ensuite les flancs droit et gauche de l'attelage aux longerons à l'aide des 4 vis M12x40 (10.9). Utiliser des rondelles à grande surface pour soutenir ces flancs.
3. Relier le longeron principal de l'attelage aux flancs à l'aide des 4 vis M10x30(10.9). Aligner l'attelage et serrer aux couples de serrage préconisés. Monter les supports de pare-chocs à l'attelage à l'aide des vis M6x16 avec les rondelles à grande surface
4. Découper le capot inférieur selon le marquage à l'intérieur du plastique. Reposer ensuite toutes les pièces déposées à l'étape n°1., utiliser la rondelle carrée pour relier le capot en plastique avec le pare-chocs sur le flanc droit.

1.

QR kódem stáhnete rozšířeny montážní návod

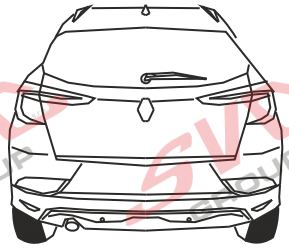

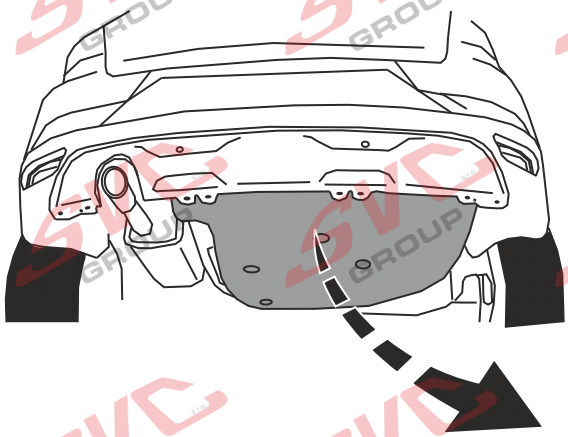

2.

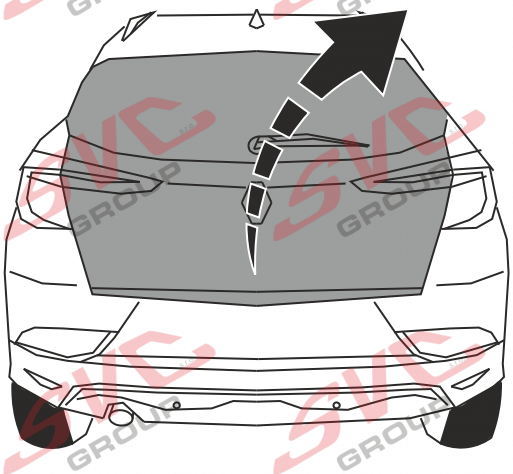

3.

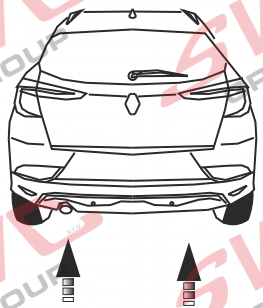

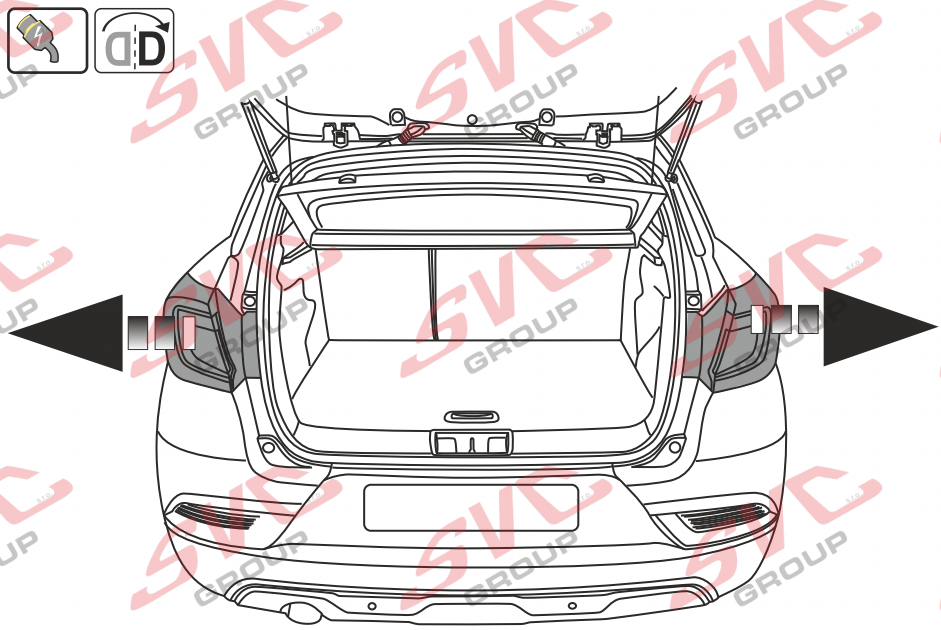

4.

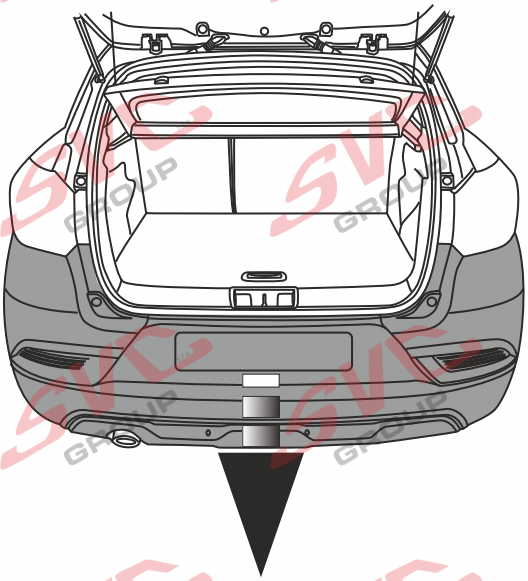

5.

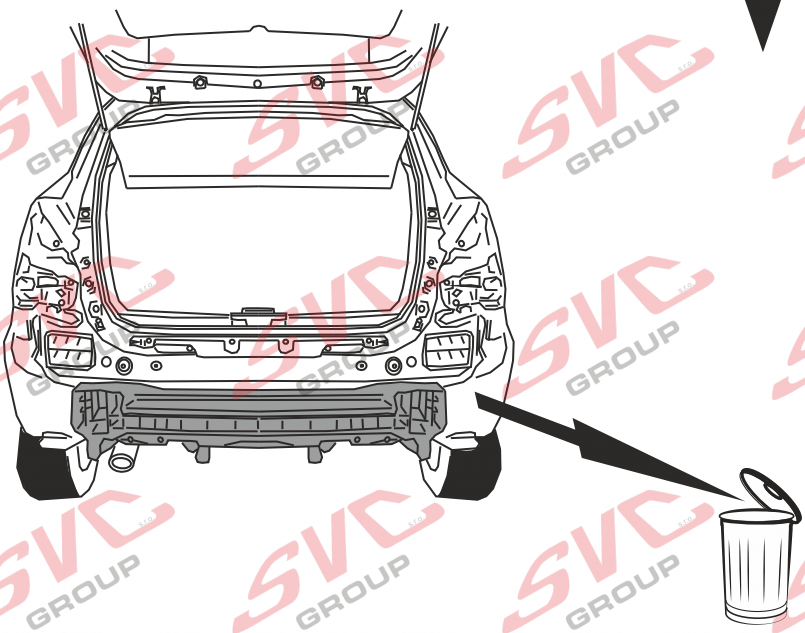

6.

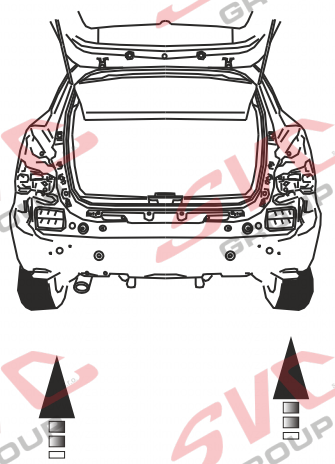

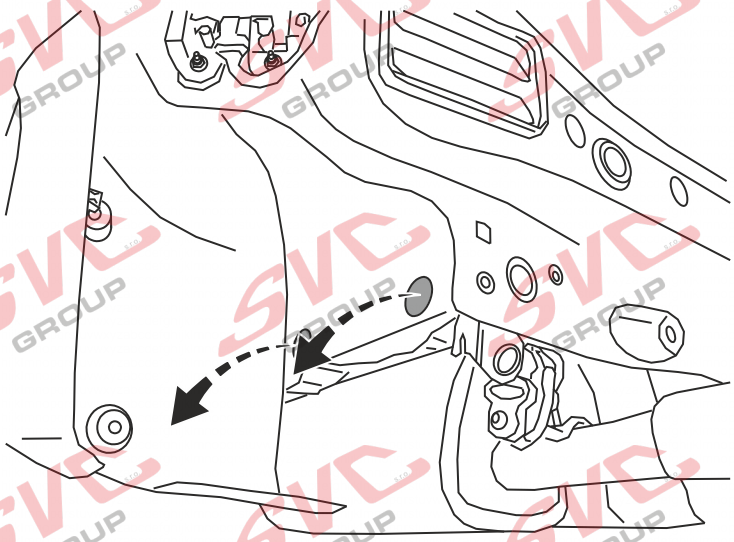

7.

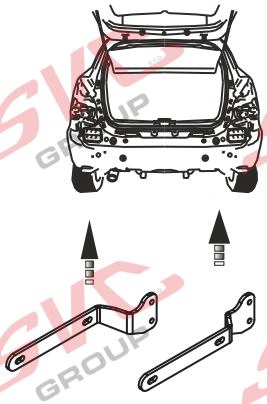

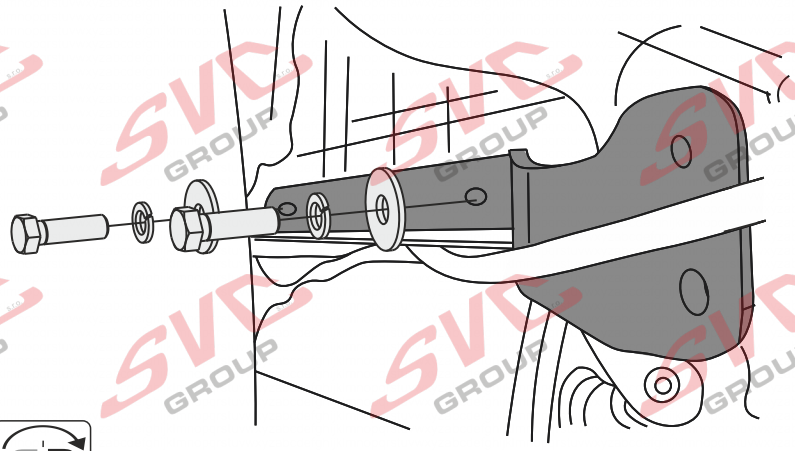

M12x40 x4

Ø12 x4

Ø12 x4

Ø12 x4

8.

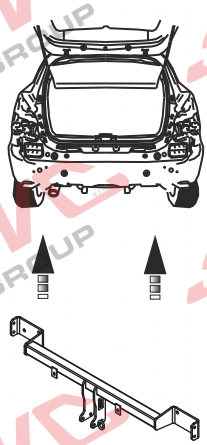

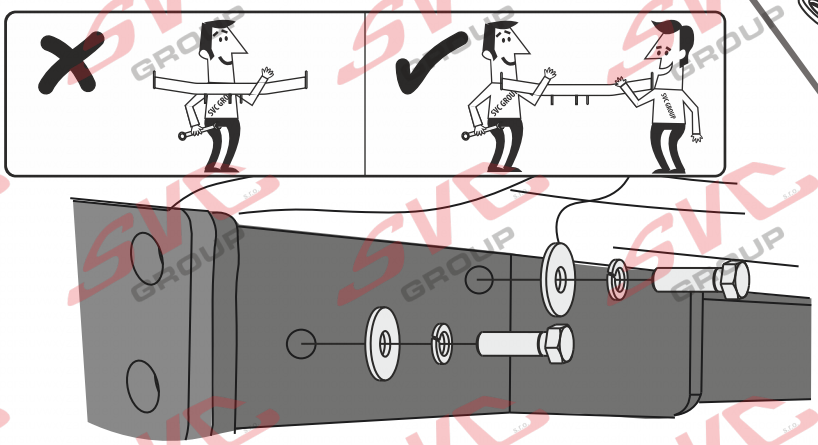

M8x35 x4

Ø8 x4

Ø8 x4

9.

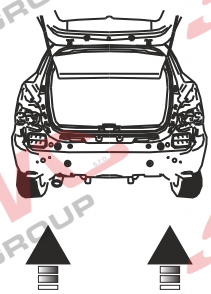

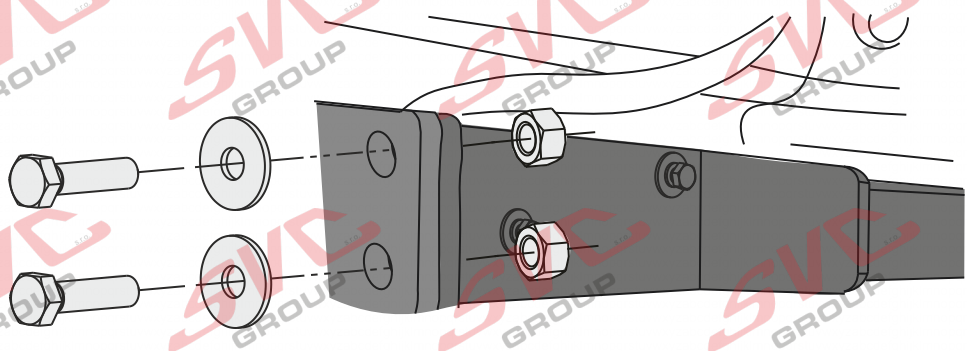

M10x30 x4

Ø10 x4

M10 x4

10.

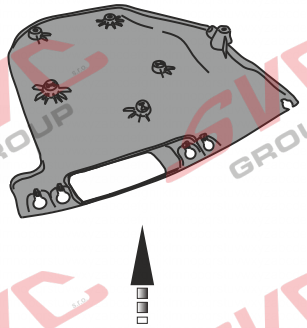

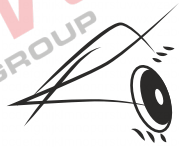

1:1 16.

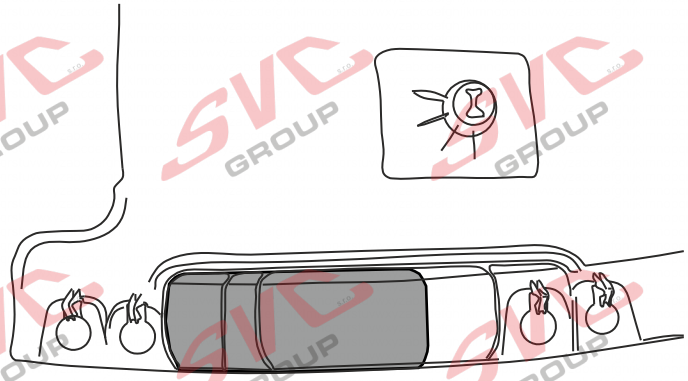

11.

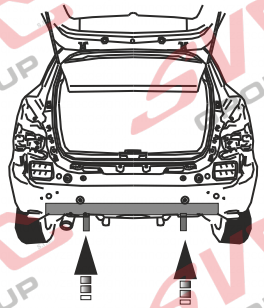

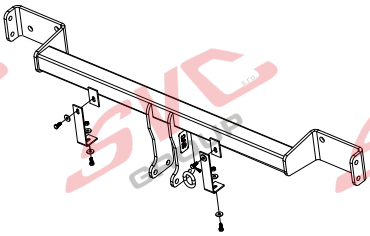

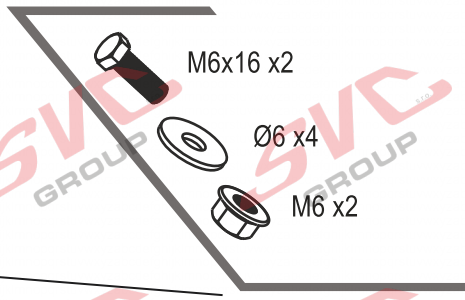

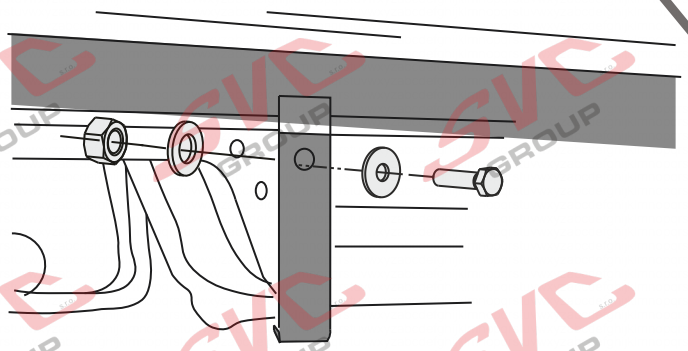

12.

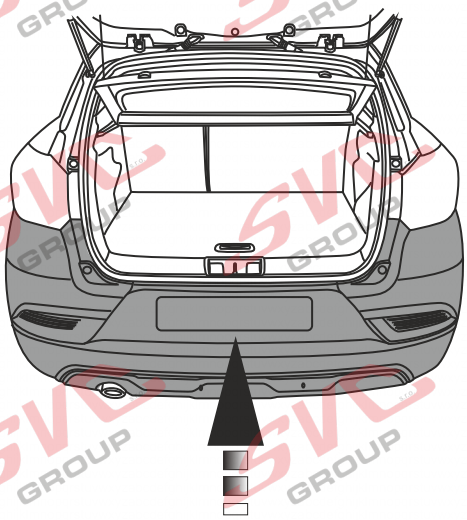

13.

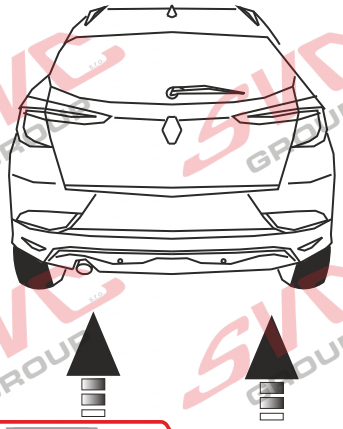

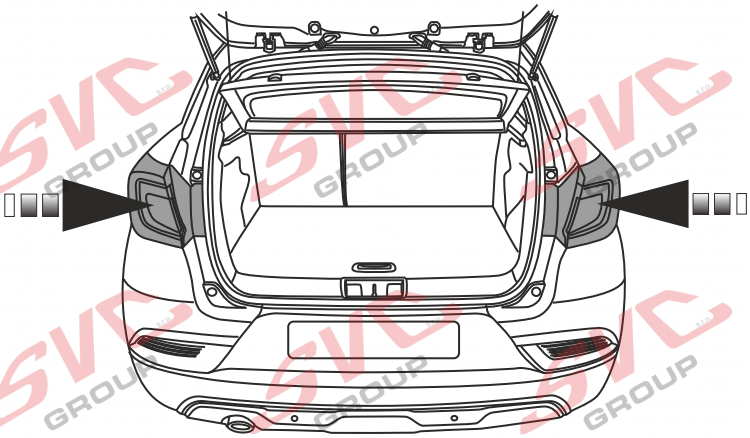

14.

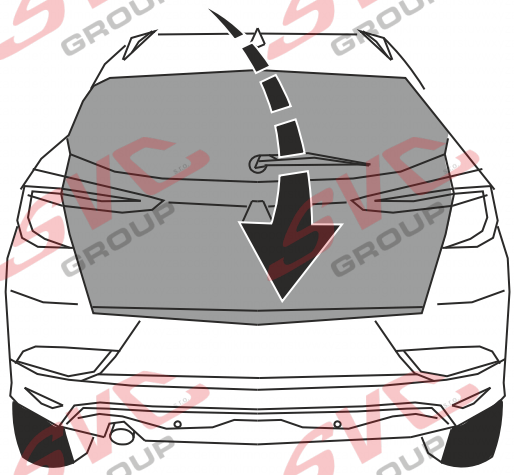

15.

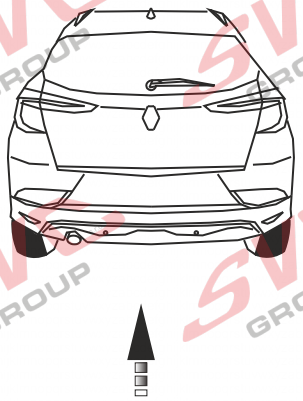

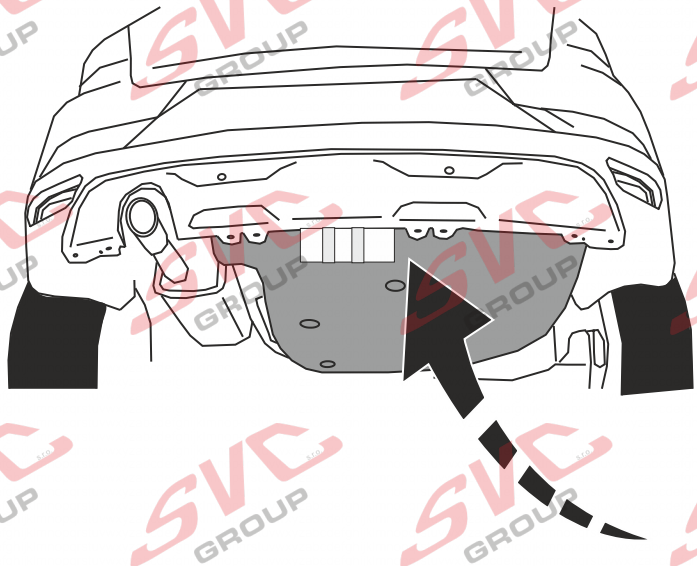

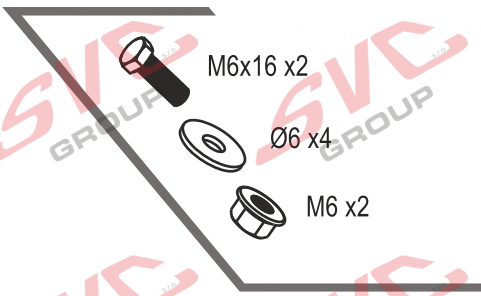

-

Výřez plastového krytu pod vozem u zadního nárazníku

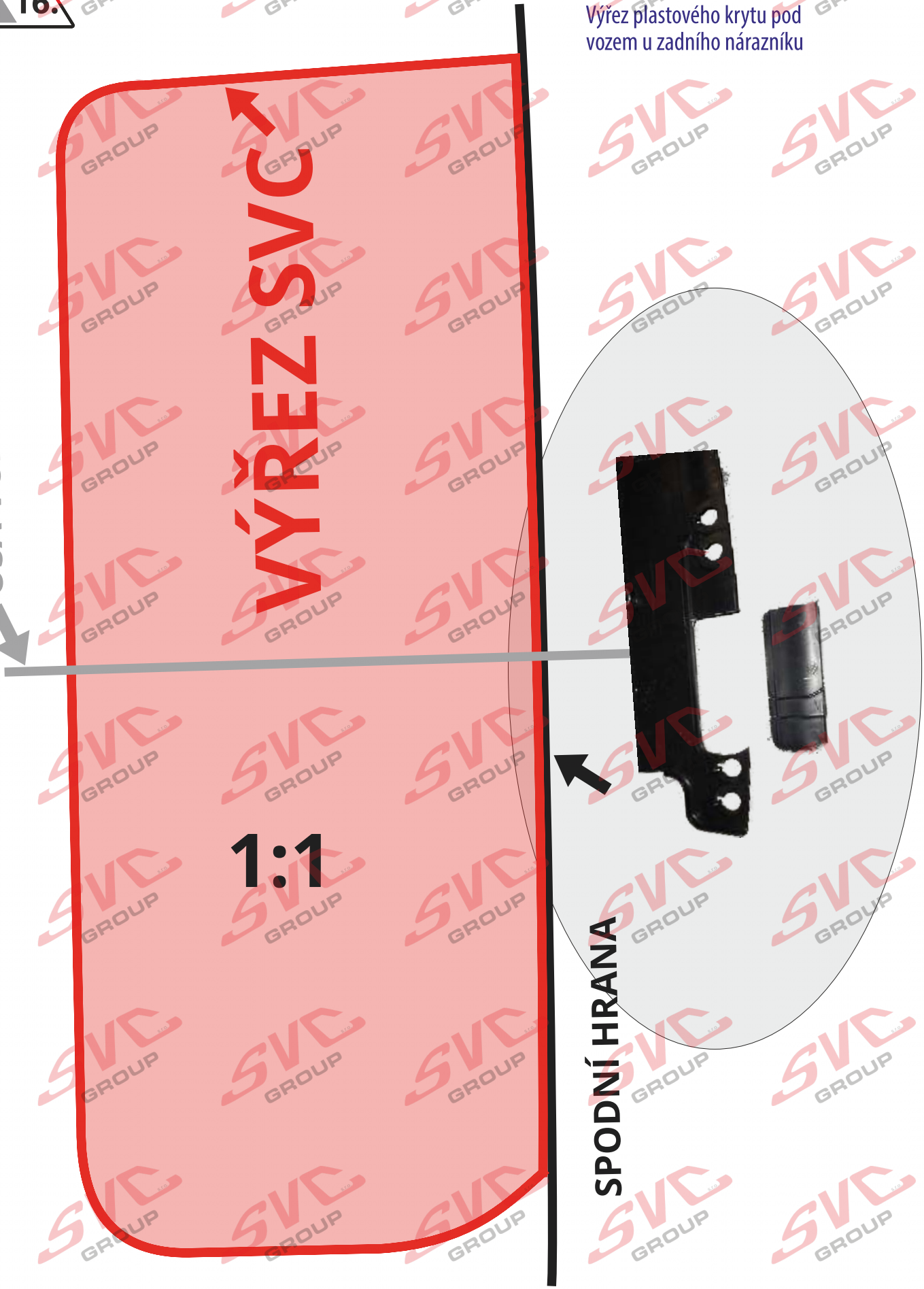

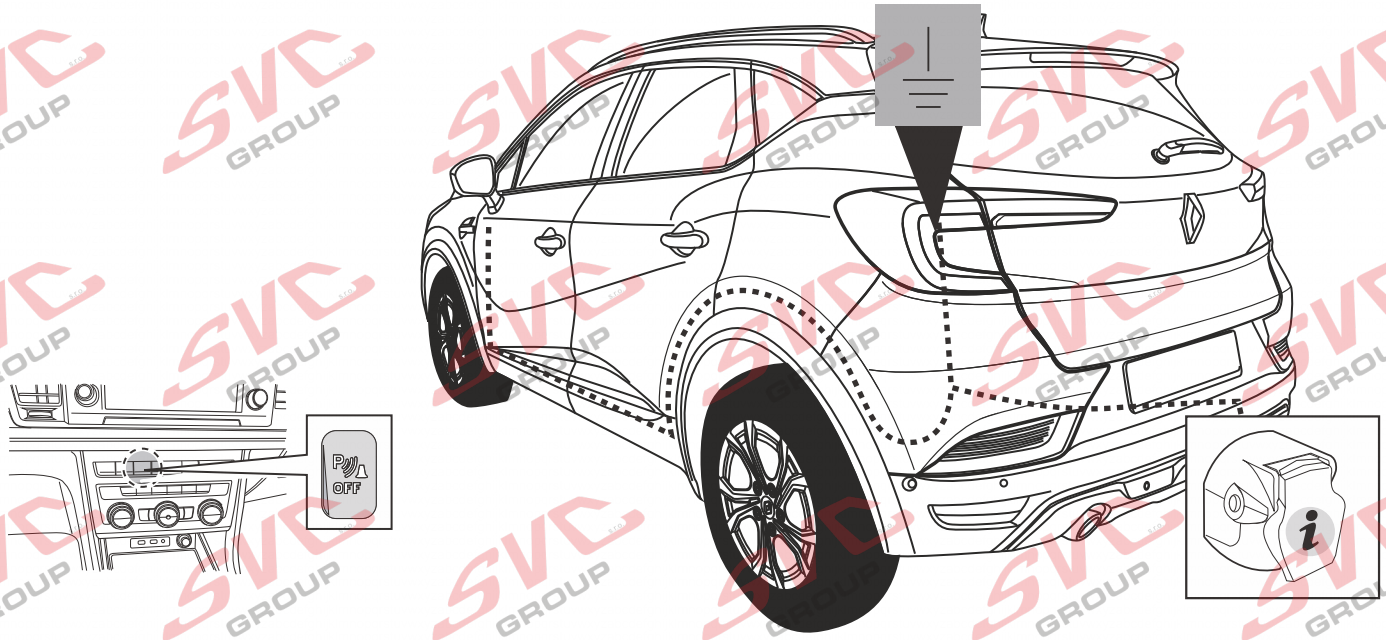

Informace pro odpojování couvacích senzorů PDC pro tažné zařízení

Vypínač pro vypínání couvacích senzoru PCD je umístněný na palubní desce vozu.

Nemusíte tedy pracně na elektro instalaci vozu napojovat odpojování couvacích senzorů PDC a zpětných kamer od elektro přípojky tažných zařízení.

Pokud chcete senzory vypnout, použijte vypínač na palubní desce.

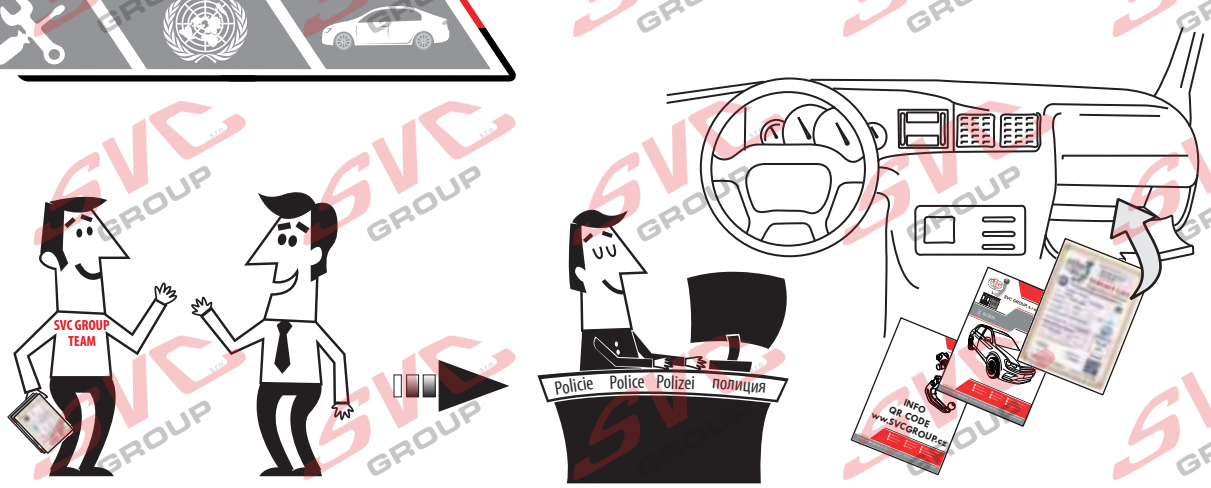

SVC GROUP

Děkuje za důvěru / Ďakuje za dôveru
Thank you for your trust / Danke Für dein Vertrauen
Merci pour votre conance / Grazie per la tua ducia
Tankewol foar jo fertrouwen / Спасибо за ваше доверие

Registrace / Registrácia
Registration / Registrierung
Inscription / Registrazione
Rekisteröinti / Регистрация

SVC GROUP s.r.o. Průmyslová zóna - 179 547 01 Náchod-ČR www.svcgroup.cz e-mail: svc@svcgroup.cz Tel.:+420 491421021 +420 491421022 mob.: +420 603360607

QR kódem stáhnete rozšířeny montážní návod / QR kódom stiahnete rozšírené montážny návod

SVC GROUP ©- 05/19

CZ Informace k provozu / homologaci

Výrobek je vyráběný dle platných norem EHK-55 R pro prodej ve státech EU. Informace pro použití, provoz a záruky pro tažné zařízení naleznete na našem webu, www.svcgroup.cz
Technické informace > Tažné zařízení>Všeobecné podmínky použití výrobku. Nebo si je stáhněte aplikace přes přiložený QR-cod
Součástí dodávky tažného zařízení je dodán TYPOVÝ LIST. Tento typový list slouží pro zapsání výrobku do technického průkazu vozidla, a obsahuje základní podmínky pro použití výrobku. Typový list slouží i jako záruční lis proto jej uschovejte v dokumentaci vozidla.

SK Informácie na prevádzku / homologáciu

Výrobok je vyrábaný podľa platných noriem EHK-55 R pre predaj v štátoch EÚ. Informácie pre použitie, prevádzku a záruky pre ťažné zariadenie nájdete na našom webe, www.svcgroup.cz
Technické informácie> Ťažné zariadenie> Všeobecné podmienky použitia výrobku. Alebo si ich stiahnite aplikácie cez priložený QR-cod
Súčasťou dodávky ťažného zariadenia je dodaný TYPOVÝ LIST. Tento typový list slúži pre zapísanie výrobku do technického preukazu vozidla, a obsahuje základné podmienky použitia výrobku. Typový list slúži aj ako záručný lis preto ho uschovajte v dokumentácii vozidla.

EN Operating / homologation information

The product is manufactured according to the applicable EHK-55 R standards for sale in EU countries. Information on the use, operation and warranties for the towbar can be found on our website, www.svcgroup.com
Technical information> Towing hitch> General conditions of use. Or download them via QR-cod
The towing device is supplied with a TYPE SHEET. This data sheet is used to enter the product in the vehicle registration document and contains the basic conditions for use of the product. The data sheet also serves as a warranty press, so keep it in the vehicle documentation.

DE Betriebs / Zulassungsinformationen

Das Produkt wird gemäß den geltenden EHK-55 R-Standards für den Verkauf in EU-Ländern hergestellt. Informationen zu Verwendung, Betrieb und Gewährleistung der Anhängerkupplung finden Sie auf unserer Website www.svcgroup.com
Technische Informationen> Anhängerkupplung> Allgemeine Nutzungsbedingungen. Oder laden Sie sie per QR-Code herunter
Die Anhängevorrichtung wird mit einem TYPENBLATT geliefert. Dieses Datenblatt dient zur Eintragung des Produkts in das Kfz-Kennzeichen und enthält die Grundbedingungen für die Verwendung des Produkts. Das Datenblatt dient auch als Garantiepresse. Bewahren Sie es daher in der Fahrzeugdokumentation auf.

HU Üzemeltetési / homologációs információk

Das Produkt wird gemäß den geltenden EHK-55 R-Standards für den Verkauf in EU-Ländern hergestellt. Informationen zu Verwendung, Betrieb und Gewährleistung der Anhängerkupplung finden Sie auf unserer Website www.svcgroup.com
Technische Informationen> Anhängerkupplung> Allgemeine Nutzungsbedingungen. Oder laden Sie sie per QR-Code herunter
Die Anhängevorrichtung wird mit einem TYPENBLATT geliefert. Dieses Datenblatt dient zur Eintragung des Produkts in das Kfz-Kennzeichen und enthält die Grundbedingungen für die Verwendung des Produkts. Das Datenblatt dient auch als Garantiepresse. Bewahren Sie es daher in der Fahrzeugdokumentation auf.

FR Informations d'exploitation / homologation

Le produit est fabriqué conformément aux normes EHK-55 R applicables pour la vente dans les pays de l'UE. Des informations sur l'utilisation, le fonctionnement et les garanties de l'attelage sont disponibles sur notre site Web, www.svcgroup.com.
Informations techniques> Attelage de remorquage> Conditions générales d'utilisation. Ou téléchargez-les via QR-cod
Le dispositif de remorquage est fourni avec une feuille de type. Cette fiche technique est utilisée pour entrer le produit dans le certificat d'immatriculation du véhicule et contient les conditions de base pour l'utilisation du produit. La fiche technique sert également de presse de garantie, conservez-la dans la documentation du véhicule.

IT Informazioni sull'operazione / omologazione

Il prodotto è fabbricato secondo le norme EHK-55 R applicabili in vendita nei paesi dell'UE. Informazioni sull'uso, il funzionamento e le garanzie per il gancio di traino sono disponibili sul nostro sito Web www.svcgroup.com
Informazioni tecniche> Gancio di traino> Condizioni generali d'uso. Oppure scaricali tramite QR-cod
Il dispositivo di rimorchio viene fornito con una SCHEDA TIPO. Questa scheda tecnica viene utilizzata per inserire il prodotto nel certificato di immatricolazione del veicolo e contiene le condizioni di base per l'uso del prodotto. La scheda tecnica funge anche da pressa di garanzia, quindi conservala nella documentazione del veicolo.

SVC GROUP s.r.o. Průmyslová zóna - 179 547 01 Náchod-ČR www.svcgroup.cz e-mail: svc@svcgroup.cz Tel.:+420 491421021 +420 491421022 mob.: +420 603360607

NL Monteringsanvisningar

Het product is vervaardigd volgens de toepasselijke EHK-55 R-normen voor verkoop in EU-landen. Informatie over het gebruik, de werking en de garanties voor de trekhaak vindt u op onze website, www.svcgroup.com *Technische informatie> Trekhaak> Algemene gebruiksvoorwaarden*. Of download ze via QR-cod
Het sleepapparaat wordt geleverd met een TYPE BLAD. Dit gegevensblad wordt gebruikt om het product in het voertuigregistratiedocument in te voeren en bevat de basisvoorwaarden voor het gebruik van het product. Het gegevensblad dient ook als garantiepers, dus bewaar het in de voertuigdocumentatie.

ES Instrucciones de montaje

El producto se fabrica de acuerdo con los estándares EHK-55 R aplicables para la venta en países de la UE. Puede encontrar información sobre el uso, el funcionamiento y las garantías de la barra de remolque en nuestro sitio web, www.svcgroup.com *Información técnica> Enganche de remolque> Condiciones generales de uso*. O descárguelos a través de QR-cod
El dispositivo de remolque se suministra con una HOJA DE TIPO. Esta hoja de datos se utiliza para ingresar el producto en el documento de registro del vehículo y contiene las condiciones básicas para el uso del producto. La hoja de datos también sirve como una prensa de garantía, por lo tanto, consérvela en la documentación del vehículo.

FIN Montage-instructie

Tuote on valmistettu EU-maissa myytävien EHK-55 R -standardien mukaisesti. Tietoja vetokoukun käytöstä, käytöstä ja takuista löytyy verkkosivuiltamme www.svcgroup.com *Tekniset tiedot> Vetokoukku> Yleiset käyttöolosuhteet*. Tai lataa ne QR-koodin kautta
Hinauslaite toimitetaan TYYPPI-ARKKI. Tätä lomaketta käytetään tuotteen syöttämiseen ajoneuvon rekisteröintitodistukseen, ja se sisältää tuotteen käytön perusedellytykset. Tietolomake toimii myös takuupuristimena, joten säilytä se ajoneuvon dokumenteissa.

SL

Izdelek je izdelan po veljavnih standardih EHK-55 R za prodajo v državah EU. Informacije o uporabi, delovanju in garancijah za vlečno ploščo najdete na našem spletnem mestu www.svcgroup.com *Tehnični podatki> Vlečna kljuka> Splošni pogoji uporabe*. Ali pa jih prenesite preko QR-kod
Vlečna naprava je opremljena s TIPNIM LISTOM. Ta podatkovni list se uporablja za vnos izdelka v registracijski dokument vozila in vsebuje osnovne pogoje za uporabo izdelka. Podatkovni list služi tudi kot garancijski tisk, zato ga hranite v dokumentaciji vozila.

NOR Drifts- / homologasjonsinformasjon

Produktet er produsert i henhold til gjeldende EHK-55 R standarder for salg i EU-land. Informasjon om bruk, drift og garantier for tilhengerfeste finner du på vår hjemmeside, www.svcgroup.com
Teknisk informasjon> Tilhengerfeste> Generelle bruksbetingelser. Eller last dem ned via QR-koding
Taueanordningen leveres med TYPEBLAD. Dette databladet brukes til å oppgi produktet i kjøretøyets registreringsbevis og inneholder de grunnleggende betingelsene for bruk av produktet. Databladet fungerer også som garantipresse, så hold det i bilens dokumentasjon.

PL Informacje dotyczące pracy / homologacji

Produkt jest wytwarzany zgodnie z obowiązującymi normami EHK-55 R na sprzedaż w krajach UE. Informacje na temat użytkowania, obsługi i gwarancji na hak holowniczy można znaleźć na naszej stronie internetowej www.svcgroup.com *Informacje techniczne> Zaczep holowniczy> Ogólne warunki użytkowania*. Lub pobierz je za pomocą kodu QR
Urządzenie holownicze jest dostarczane z ARKUSZEM TYPU. Ta karta danych służy do wpisania produktu do dokumentu rejestracyjnego pojazdu i zawiera podstawowe warunki użytkowania produktu. Karta danych służy również jako prasa gwarancyjna, dlatego przechowuj ją w dokumentacji pojazdu.

RU Информация о работе / омологации

El producto se fabrica de acuerdo con los estándares EHK-55 R aplicables para la venta en países de la UE. Puede encontrar información sobre el uso, el funcionamiento y las garantías de la barra de remolque en nuestro sitio web, www.svcgroup.com
Información técnica> Enganche de remolque> Condiciones generales de uso. O descárguelos a través de QR-cod
El dispositivo de remolque se suministra con una HOJA DE TIPO. Esta hoja de datos se utiliza para ingresar el producto en el documento de registro del vehículo y contiene las condiciones básicas para el uso del producto. La hoja de datos también sirve como una prensa de garantía, por lo tanto, consérvela en la documentación del vehículo.

SVC GROUP s.r.o. Průmyslová zóna - 179 547 01 Náchod-ČR www.svcgroup.cz e-mail: svc@svcgroup.cz Tel.:+420 491421021 +420 491421022 mob.: +420 603360607

Homologace - registrační certifikát
Exx -55R-01 x.01
EHC R-55
EHK 55-R

PODMÍNKY HOMOLOGACE

E-1

Montážní instrukce - Montažny inštrukcia - Installation insrtuktion - Montageanleitung - Istruzioni di montaggio - Instrukcja montażu - Manual de montaje Monteringsvejledning - Paigaldusjuhe nd - Asennusohje - Notice de montage - Sz. szerelési útmuutató - Montagehandleiding - Monteringsanvisning - Insructioni de montaj -Teringsanvisningar - Инструкции по монтажу

CZ Volny prostor dle přílohy VII, směrniceč. EC 55-R EU musí být dodržen.

SK Volny priestor podľa prílohy VII, směrniceč. EC 55-R EÚ musí byť dodržaný.

EN The clerarance specied in appendix VII, diagram 25 ofguideline EC r-55 EU must be guaranteed.

DE Der Freiraum nach Anhang VII, Abbildung 25 der Richtlinie EC R-55 EU ist zu gewährleisten.

HU Az EC 55-R EU irányelv VII. mellékletében, a 25. ábrán a vonógömb elhelyezése számára elírt szabad tér-adatokat bizitosítani ke

FR La zone de dégagement doitément àannexe VII, illustration 25 de la directive EC 55-R EU.

IT Deve essere garantito lo spazio libero secondo l'allegato VII, gura 25 della direttiva EC 55-R EU.

NL De tussenruimte conform supplement VII, afbeelding 25 van de richtlijn EC 55-R moet in acht worden genomen.

ES Debe garantizarse el espacio libre, conforme al anexo VII, gura 25 de la directiva comunitaria EC 55-R EU.

FIN Vapaa tila on taattava direktiivin EC 55-R EU liitteen VII, kuvan 25 mukaisesti.

SV Spelrummet enligt bilaga VII, Figur 25 i riktlinje EC 55-R EU skall garanteras.

NOR Frirommente etter tillegg VII, gur 25 i direktiv EC 55-R EU skal overholdes.

PL Należy zapewnić szczelność zgodnie z rysunkiem nr 25 dyrektywy EC 55-R zawartej w załączniku nr VII.

RU Шарика в приложении VII. Директивы EC 55-R eu.

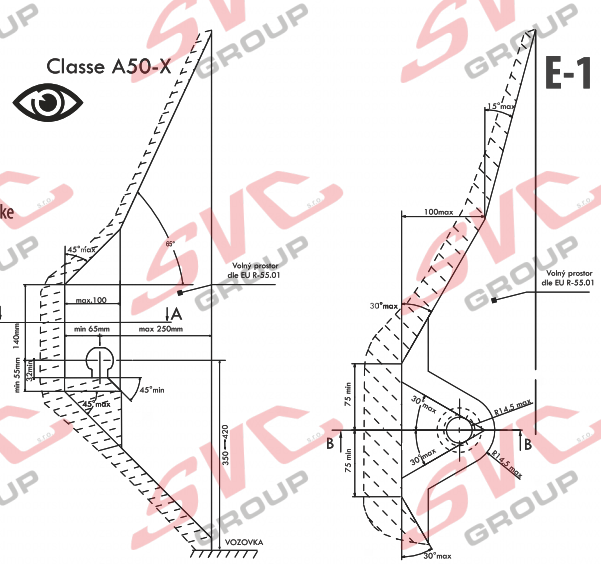

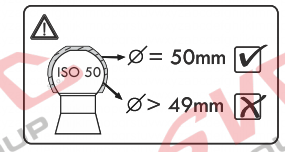

CZ Při celkové přípustné hmotnosti vozidla SK Pri celkovej přípustnej hmotnosti vozidla EN At laden weight ofthe vehicle

DE Bei zulässigem Gesamtgewicht des Fahrzeuges HU Rakománnyal terhelt járműsúly eseltén FR Pour poids total en charge autorisé du véhicule

IT Per un peso complessivo ammesso del veicolo NL Bij toelaatbaar totaal gewicht van het voertuig ES Con peso total autorizado del vehiculo FIN Ajoneuvon suurimmalla sallitulla kokonaispainola

SV Vid fordonets tilltna totlvikt NOR Ved kjøretøyets tillatte totalvekt PL W przypadku najwikszej dozwolonej masy cakowitej RU В случае нагруженного автомобиля

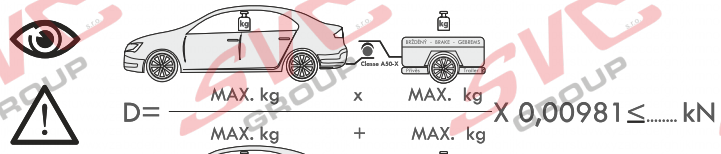

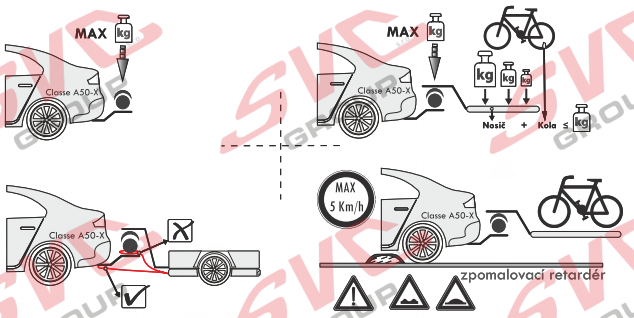

CZ Pokud jsou v technickém průkazu vozidla uvedené nižší hodnoty než zveřejněné k dokumentaci výrobku . Jsou tyto hodnoty výrobce vozu směrodatné pro zapsání do technického průkazu vozidla.

SK Pokiaľ sú v technickom preukaze vozidla uvedenej nižšie hodnoty než zverejnené k dokumentácii výrobku. Sú tieto hodnoty výrobcu vozidla smerodajné pre zapísanie do technického preukazu vozidla.

EN If the vehicle's certicate of roadworthiness indicates lower values than those published in the product documentation. These values by the vehicle manufacturer are decisive for the entering into the vehicle's certificate of roadworthiness.

DE Falls im KFZ-Brief des Fahrzeugs niedrigere, als in der Dokumentation des Produkts veröffentlichte Werte angeführt sind, sind diese Werte des Fahrzeugherstellers für den Eintrag in den KFZ-Brief des Fahrzeugs maßgebend.

HU Amennyiben a forgalmi engedélybe jegyzett adatok a gépjármű dokumentációban feltüntetett adatoktól alacsonyabb értékűek lennének, úgy a gépjármű gyártója által megadott és a forgalmi engedélybe pontosan bejegyzendő adatokat kell irányadóként minősíteni.

FR Si, sur la carte grise du véhicule, vous trouvez des valeurs inférieures à celles publiées dans la documentation du produit, les valeurs du fabricant du véhicule sont déterminantes et devront être inscrites sur la carte grise du véhicule.

IT Se nella carta di circolazione del veicolo sono riportati valori inferiori a quelli indicati nella documentazione del prodotto. Questi valori del produttore del veicolo sono decisivi per la registrazione nella carta di circolazione del veicolo.

NL Als in het kentekenbewijs van het voertuig lagere waarden vermeld staan dan gepubliceerd in de productdocumentatie, dan zijn deze waarden van de fabrikant van het voertuig bindend voor inschrijving in het kentekenbewijs van het voertuig.

ES Si en la cha técnica del vehículo se indican valores menores que los publicados en la documentación del producto, estos valores facilitados por el fabricante del vehículo son decisivos para la inscripción en la ficha técnica del vehículo.

FIN Jos ajoneuvon rekisteriotteessa on esitetty alempia arvoja kuin tuotteen dokumentaatiossa esitetyt, ovat nämä ajoneuvon valmistajan antamat arvot ratkaisevia ajoneuvon rekisteriotteeseen merkitsemistä varten.

SV Om det i fordonets registreringsbevis nns angivna lägre värden än de som är angivna i produktens dokumentation, är dessa värden från fordonets tillverkare riktgivande för det som antecknas i fordonets registreringsbevis.

NOR Dersom det i kjøretøyets vognkort er oppgitt lavere verdier enn de som er oppgitt i produktdokumentasjon, er disse angivelsene fra kjøretøysprodusenten retningsgivende for å noteres ned i kjøretøyets vognkort.

PL Jeżeli w dowodzie rejestracyjnym pojazdu są podane wartości niższe od tych, które znajdują się w dokumentacji wyrobu, to te dane producenta samochodu są miarodajne do wpisania ich do dowodu rejestracyjnego pojazdu.

RU Если в паспорте транспортного средства указаны более низкие значения, чем указанные в документации на изделие, эти значения производителя являются определяющими для записи в паспорт транспортного средства.

SVC GROUP s.r.o. Průmyslová zóna - 179 547 01 Náchod-ČR www.svcgroup.cz e-mail: svc@svcgroup.cz Tel.:+420 491421021 +420 491421022 mob.: +420 603360607

QR kódem stáhnete rozšířený montážní návod / Com o código QR, você pode baixar as instruções de montagem estendidas

SVC GROUP © - 05/19

CZ Pozor informace k záruce
SK Pozor informácie k záruke
EN Note the warranty information
DE Beachten Sie die Garantieinformationen
HU Vegye gyelembe a jótállási információkat
FR Notez les informations de garantie
IT Nota le informazioni sulla garanzia
NL Let op de garantie-informatie
ES Atención
FIN Huomio
PL Uwaga
RU Внимание

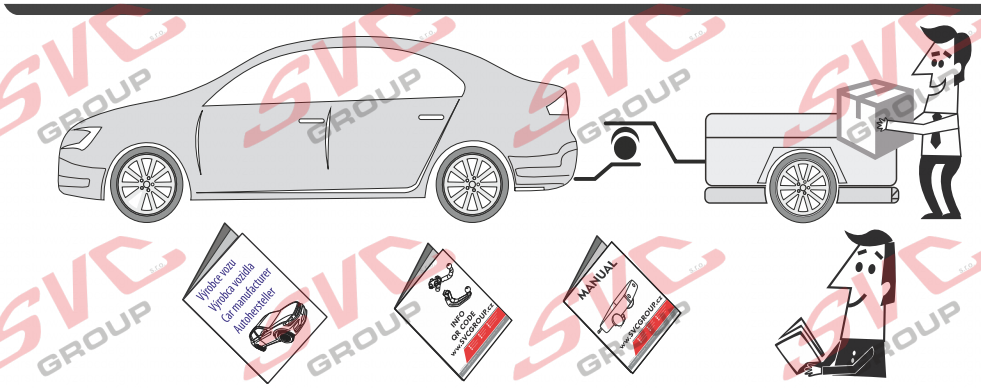

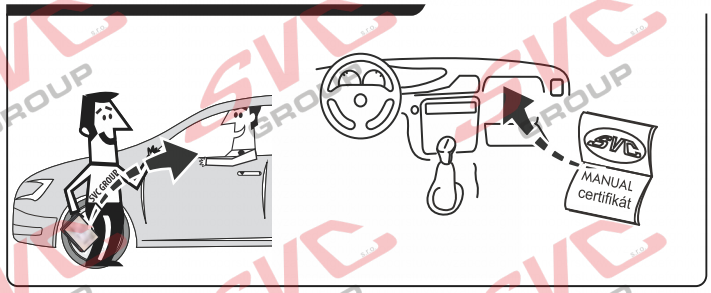

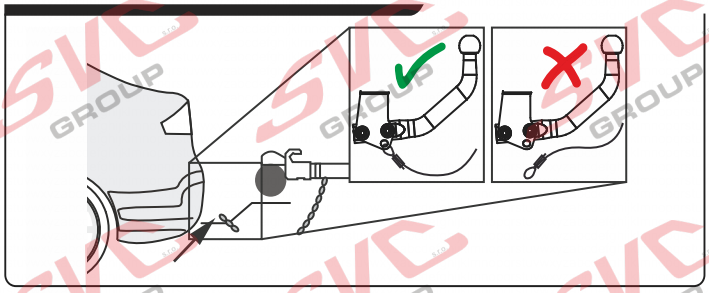

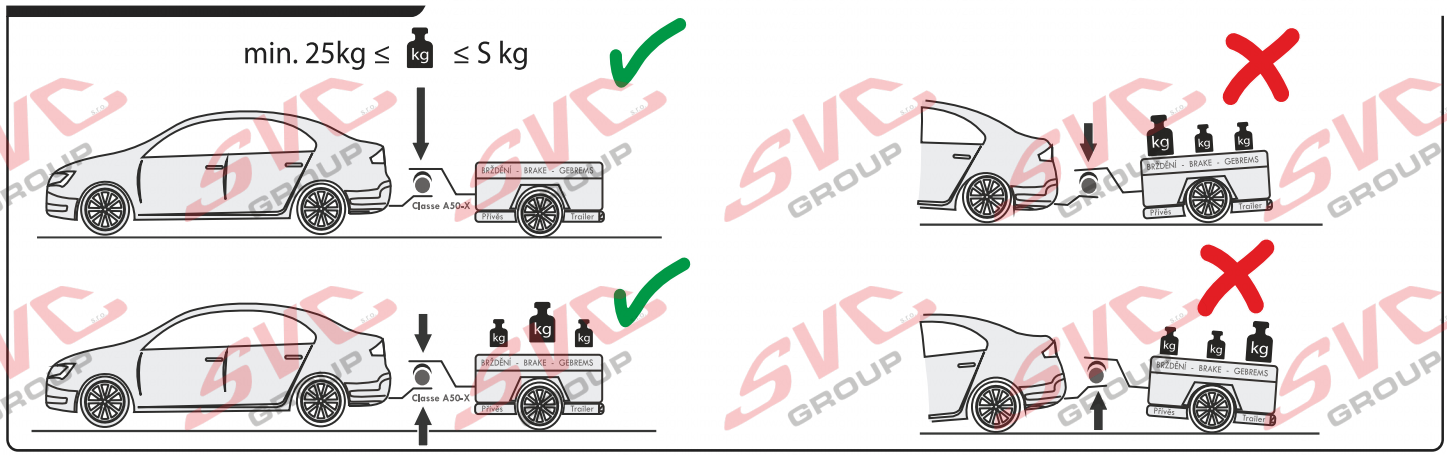

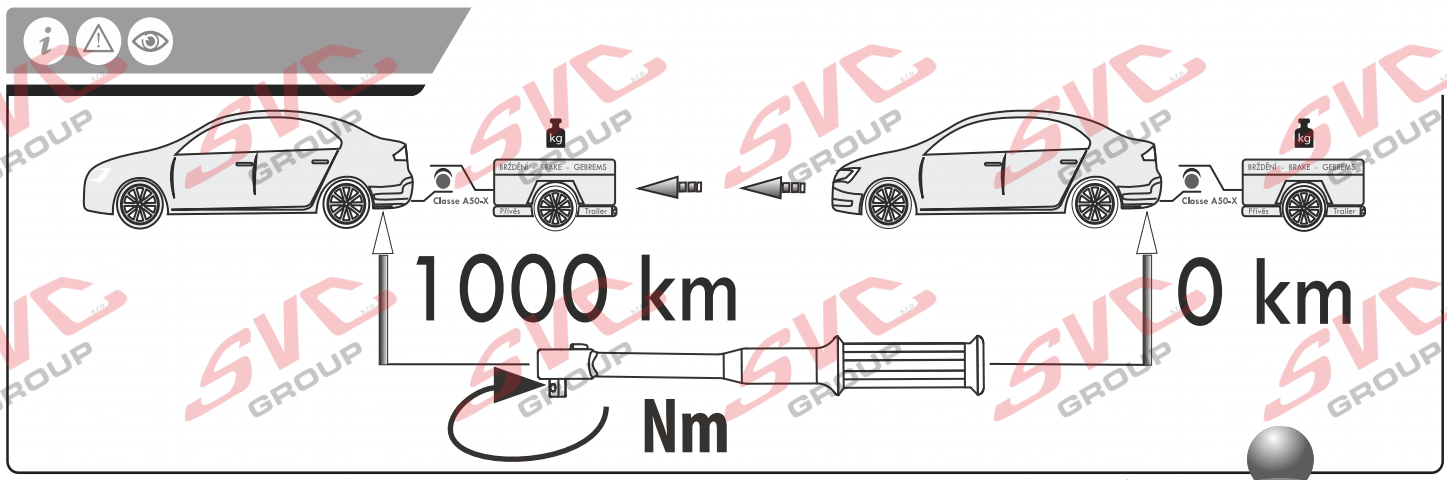

Vysokov 179
547 01 Náchod, Česká Republika
+420 603 360 607 +420 491421021
www.svcgroup.cz

SVC GROUP © -08-2019

Service Vitver Centrum

ES Manual de montaje

Para obtener instrucciones detalladas de instalación y condiciones del producto, escanee el código QR

1. Desmonte los focos traseros, el parachoques trasero, el refuerzo plástico y la cubiertas inferior plástica del chasis. Despegue los casquillos de puntos de montaje de los soportes.
2. En la frente trasera fije en vez del refuerzo el soporte principal del equipo de tiro por medio 4 tornillos M8x35 (10.9). ¡No apriete! Después fije en los soportes el lado derecho e izquierdo del equipo de tiro por medio de 4 tornillos M12x40 (10.9). Calce los lados con arandelas grandes.
3. Una el soporte principal del equipo de tiro con los lados por 4 tornillos M10x30(10.9). Enderece y apriete según los pares de apriete. Monte los soportes de los parachoques en el equipo de tiro por medio de los tornillos M6x16 con arandelas grandes
4. Haga el recorte en la cubierta inferior plástica según las marcas dentro del plástico. Después monte todas las piezas desmontadas en el punto No. 1 utilizando la arandela cuadrada para fijar la cubierta plástica en el parachoques en el lado derecho.

FI Asennusohje

Tarkemmat asennusohjeet ja tuotteen ehdot on tarkistettava QR-koodilla

1. Irrota takavalot, takapuskuri, muovijäykiste ja alustan alaosan muovisuoja. Irrota palkeista asennuskohtien tulpat.
2. Kiinnitä takapäätyyn jäykisteen paikalle vetolaitteen pääpalkki 4 ruuvilla M8x35 (10.9). Älä kiristä! Kiinnitä sitten vetolaitteen oikea ja vasen sivuosa palkkeihin 4 ruuvilla M12x40 (10.9). Laita näiden sivuosien alle suuret aluslevyt.
3. Liitä vetolaitteen pääpalkki sivuosiin 4 ruuvilla M10x30 (10.9). Suorista vetolaite ja kiristä kiristysmomenttien mukaisesti. Asenna puskurin pidikkeet vetolaitteeseen ruuveilla M6x16 suuria aluslevyjä käyttäen.
4. Tee alaosan muovisuojaan leikkaus muoviosan sisäpuolen merkintöjen mukaan. Asenna sitten kaikki kohdassa 1. irrotetut osat takaisin. Käytä neliöaluslevyä muovisuojan liittämiseen puskuriin oikealla puolella.

IT Istruzioni dimontaggio per la

Per istruzioni di installazione dettagliate e condizioni del prodotto, eseguire la scansione del codice QR

1. Smontare i fanali posteriori, il paraurti posteriore, il rinforzo in plastica e il cofano inferiore in plastica del telaio. Eliminare cuffie dei punti di montaggio dai supporti.
2. Alla parete posteriore fissare il supporto principale del dispositivo di traino invece il rinforzo usando 4 bulloni M8x35 (10.9). Non serrare a fondo! Quindi fissare il lato destro e sinistro del dispositivo di traino ai supporti usando 4 bulloni M12x40 (10.9). Sottoporre questi lati con rondelle grandi.
3. Collegare il supporto principale del dispositivo di traino con i lati usando 4 bulloni M10x30 (10.9.).Allineare il dispositivo di traino e serrare con le coppie di serraggio prescritte. Montare i sostegni dei paraurti al dispositivo di traino usando bulloni M6x16 e rondelle di grandi dimensioni.
4. Fare un intaglio nel cofano inferiore in plastica come contrassegnato nel pezzo in plastica. Quindi rimontare tutti i pezzi smontati nel punto 1. Per collegamento del cofano in plastica con il paraurti sul lato destro usare una rondella quadrata.

RU Инструкция по монтажу

Подробные инструкции по установке и условиям продукта отсканируйте QR-код.

1. Снимите задние фонари, задний бампер, пластиковый усилитель и нижнюю пластиковую крышку шасси. Отклейте заглушки монтажных точек на балках.
2. На панели задка вместо усилителя закрепите главную балку фаркопа с помощью 4 болтов M8x35 (10.9). Не затягивайте! После этого закрепите на балках правый и левый бока фаркопа 4 болтами M12x40 (10.9) с использованием увеличенных шайб.
3. Соедините главную балку фаркопа с боками 4 болтами M10x30(10.9). Выровняйте фаркоп и затяните в соответствии с предписанными моментами затяжки. Установите на фаркопе держатели бампера болтами M6x16 с использованием увеличенных шайб.
4. Сделайте вырез в нижней пластиковой крышке в соответствии с нанесенным на нее обозначением. После этого верните на место все части, демонтированные согласно пункту 1. Квадратную шайбу используйте для соединения пластиковой крышки с бампером с правой стороны.

CZ Pozor informace k záruce
SK Pozor informácie k záruke
EN Note the warranty information
DE Beachten Sie die Garantieinformationen
HU Vegye gyelembe a jótállási információkat
FR Notez les informations de garantie
IT Nota le informazioni sulla garanzia
NL Let op de garantie-informatie
ES Atención
FIN Huomio
PL Uwaga
RU Внимание

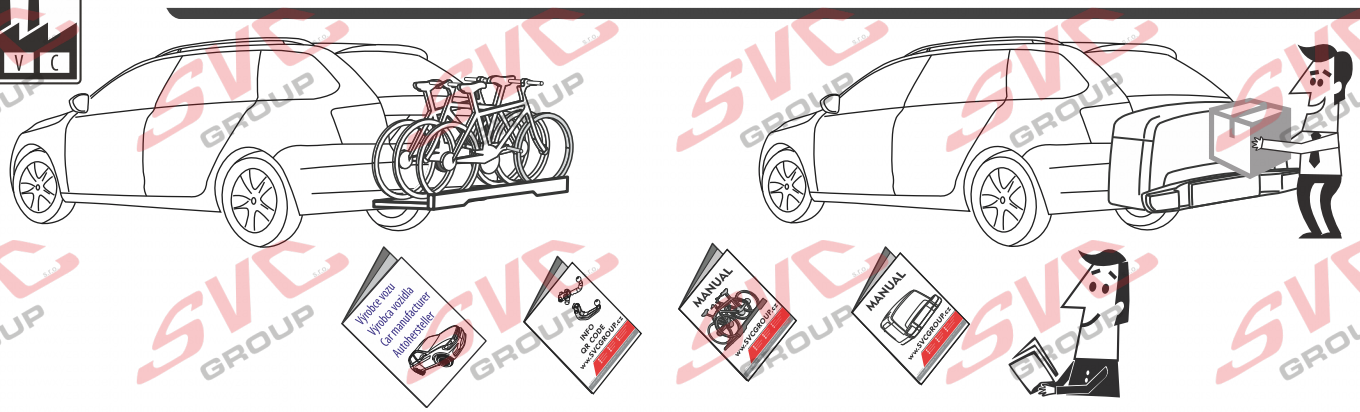

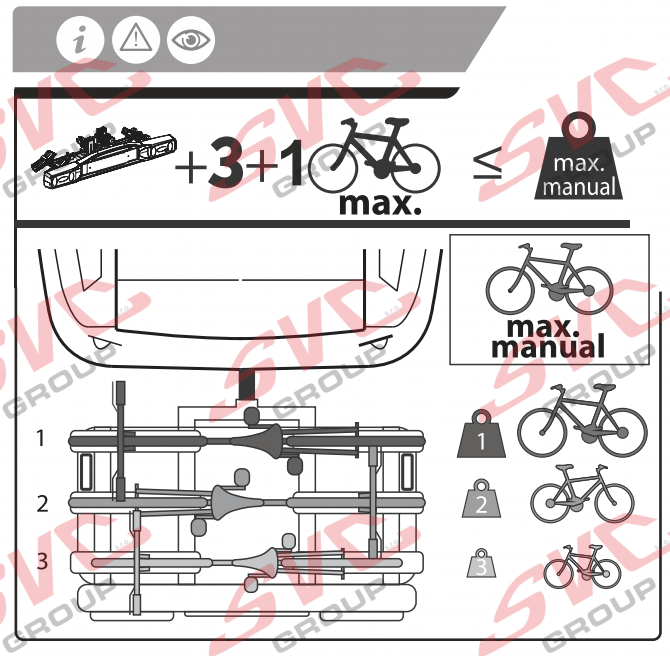

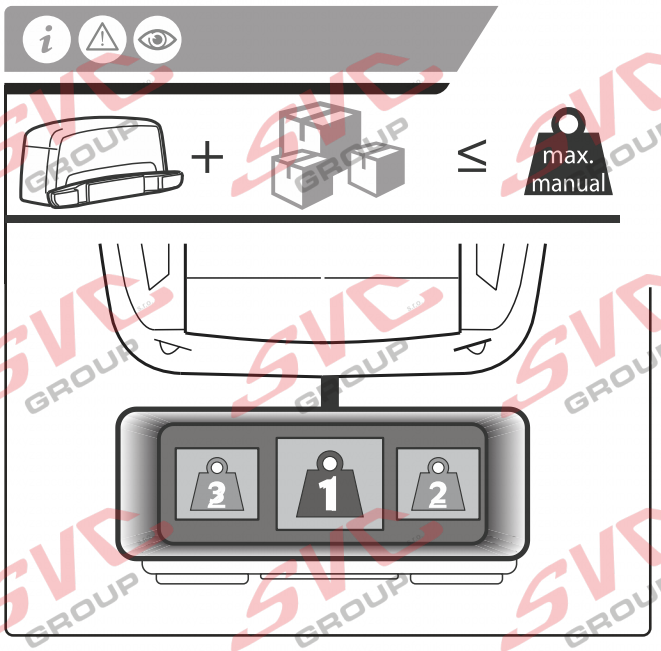

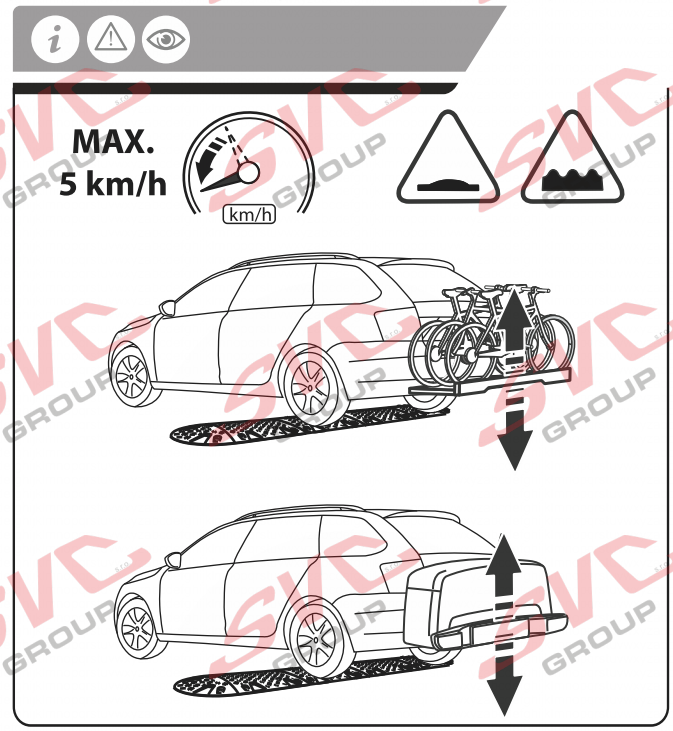

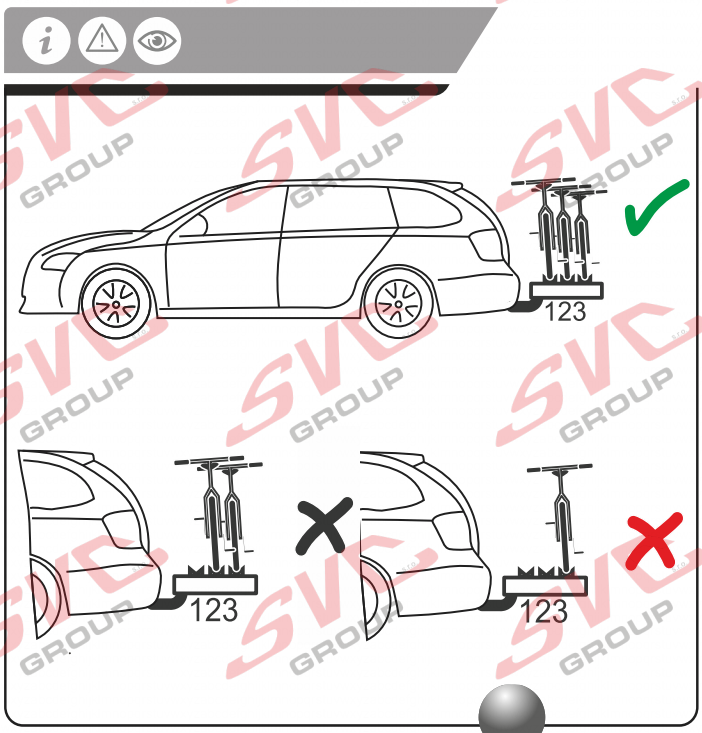

Vysokov 179
547 01 Náchod, Česká Republika
+420 603 360 607 +420 491421021
www.svcgroup.cz

SVC GROUP © -08-2019

TAŽNÁ ZAŘÍZENÍ SVC GROUP ORIGINAL
Service Vitver Centrum

Nevíte si rady? Potřebujete poradit?

Náš zakaznický servis je vám k dispozici

+420 491 421 021

svc@svcgroup.cz

TAŽNÁ ZAŘÍZENÍ ®
SVC s.r.o.
GROUP
ORIGINAL

Opravdový specialista a Certifikovaný výrobce tažných zařízení s největším sortimentem v ČR. Rodinná firma s více jak 30letou ověřenou tradicí výroby, prodeje a montáže.

www.svcgroup.cz